## LOKALIZACJA PLATFORMY (RZUT i PRZEKRÓJ)

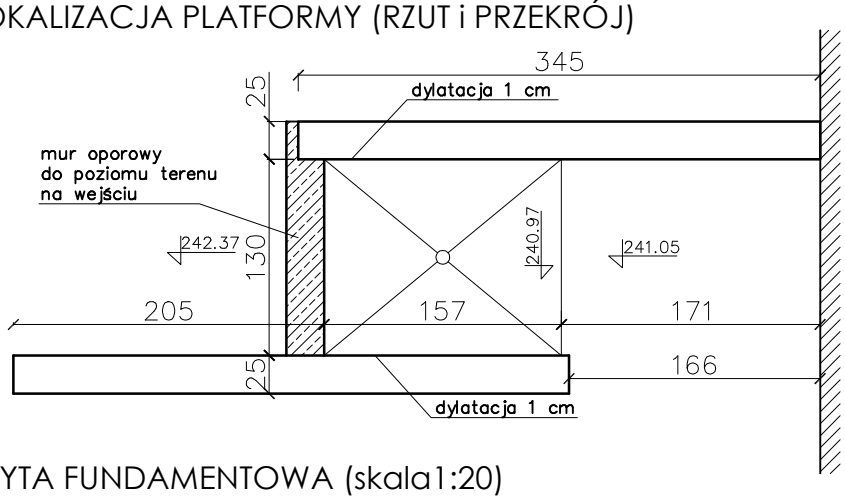


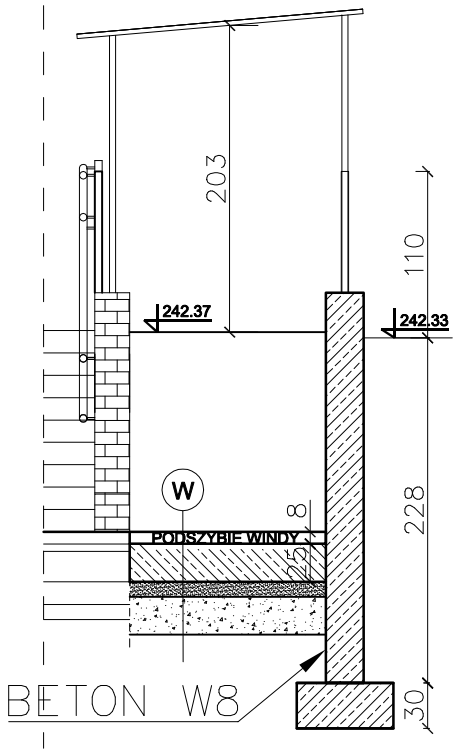


## PŁYTA FUNDAMENTOWA (skala1:20)

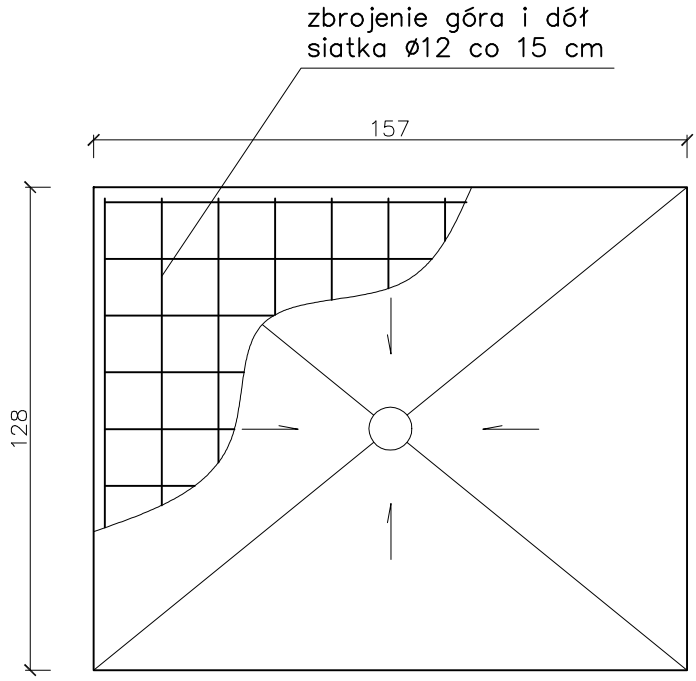


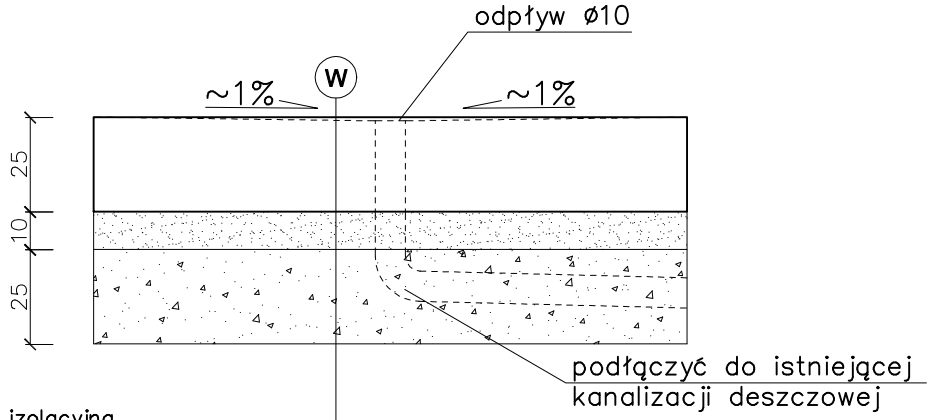


| | |
|---|---|
| powłoka izolacyjna | |
| płyta fundamentowa | 25 cm |
| podsypka cem.–piask. 1:4 | 10 cm |
| kruszywo | 25 cm |

Dane techniczne:

Beton: B25 (C20/25)
Stal zbrojeniowa: A-IIIN/ A-I
Średnica prętów siatki: Ø12 mm
Grubość płyty: 250 mm
Otulina dolna: Cnom=50 mm
Otulina górna: Cnom=30 mm

Rysunek podlega ochronie prawnej zgodnie z przepisami Ustawy z dnia 04.02.1994 o Prawie autorskim i prawach pokrewnych. Powielanie oraz wykorzystanie rysunku bez zgody autora jest zabronione.

"ARCUS" S.C. 43-190 Mikołów ul. Wolności 15
tel.: 0-691-371-388, @: arcus.sc@gmail.com

| | | | | |
|---|---|---|---|---|
| INWESTOR: | **SZPITAL W KNUROWIE Sp. z o.o.** ul. Niepodległości 8, 44-190 Knurów | | | |
| LOKALIZACJA INWESTYCJI: | Szpital w Knurowie ul. Niepodległości 8, 44-190 Knurów, dz. nr 3529/5 | | | |
| TEMAT: | PROJEKT PRZEBUDOWY PODJAZDU DLA KARETEK DO IZBY PRZYJĘĆ w ramach opracowania dokumentacji pn.: PRZEBUDOWA UKŁADU KOMUNIKACYJNEGO NA TERENIE SZPITALA W KNUROWIE CELEM DOSTOSOWANIA DROGI POŻAROWEJ DO OBOWIĄZUJĄCYCH PRZEPISÓW | | | |
| OPRACOWAŁ: | mgr inż. Szymon BROŻYNA | | | DATA: 09.2021 |
| PROJEKTOWAŁ: | mgr inż. Adrian GARCORZ | SLK/1988/ POOK/07 | | SKALA: 1:20,1:50 |
| NAZWA RYSUNKU: | PŁYTA FUNDMANETOWA PLATFORMY | | | NR RYS.: **PK-7** |